MEDC

Взрывозащищенное и всепогодное оборудование для систем контроля, управления и оповещения

Содержание

О компании 3

ОБОРУДОВАНИЕ

Взрывозащищенные рупорные громкоговорители 4

Всепогодные рупорные громкоговорители 6

Взрывозащищенные светильники 7

Взрывозащищенные лампы-вспышки 8

Всепогодные лампы-вспышки 10

Взрывозащищенные комбинированные устройства сигнализации 11

Всепогодные звуковые сирены 12

Взрывозащищенные звуковые сирены 13

Взрывозащищенные устройства включения сигнализации 14

Световые индикаторы / статусные табло 16

Тепловые пожарные детекторы 17

Референс-лист 18

GIT
ГРУППА ИНДУСТРИАЛЬНЫХ ТЕХНОЛОГИЙ

Компания GIT — современный, динамично развивающийся системный интегратор в области безопасности и связи. Наряду с разработкой и реализацией комплексных проектов компания GIT представляет заказчикам широкий спектр оконечного оборудования, которое может предлагаться не только как составная часть проекта, но и как отдельное техническое решение различных масштабов.

MEDC

Продуктовая линейка компании GIT объединяет в себе оборудование ведущих производителей систем связи и безопасности. Одним из продуктов, представляемых GIT на российском рынке, являются системы контроля, управления и сигнализации MEDC, изготовленные в Великобритании. Компания MEDC — признанный лидер на рынке взрывозащищенного оборудования для промышленных предприятий.

Оборудование MEDC предназначено для использования в индустриальных зонах, отличительной особенностью которых являются наиболее тяжелые условия эксплуатации, возможность возникновения взрывоопасных ситуаций и, как правило, расположение в суровых климатических областях. Это касается, прежде всего, нефтегазовой, химической и металлургической отраслей промышленности. Оборудование MEDC также с успехом используется и в других сферах, где стандартам безопасности и надежности уделяется повышенное внимание.

Продукция MEDC — это:

- высокий уровень взрывозащиты;
- функционирование в различных погодных условиях;
- наличие разрешительной документации для территории РФ и стран СНГ;
- наличие международных сертификатов, гарантирующих соблюдение всех стандартов надежности и безопасности для функционирования в особых условиях;
- Европейское качество;
- оптовые и розничные поставки товара.

Взрывозащищенные рупорные громкоговорители

Взрывозащищенные рупорные громкоговорители предназначены для аварийного и сервисного оповещения во взрывоопасных зонах, а также на объектах нефтегазовой, химической, металлургической и других отраслях промышленности.

Основные параметры:

- пластиковый корпус GRP, рупор из специального термопластика;
- различная цветовая гамма пластика (по запросу);
- широкий диапазон мощности;
- высокая степень защиты от внешних воздействий; возможность одновременного использования корпуса громкоговорителя в качестве взрывозащищенной распределительной коробки
- возможность изменения мощности громкоговорителя;
- трансформатор 100 В.

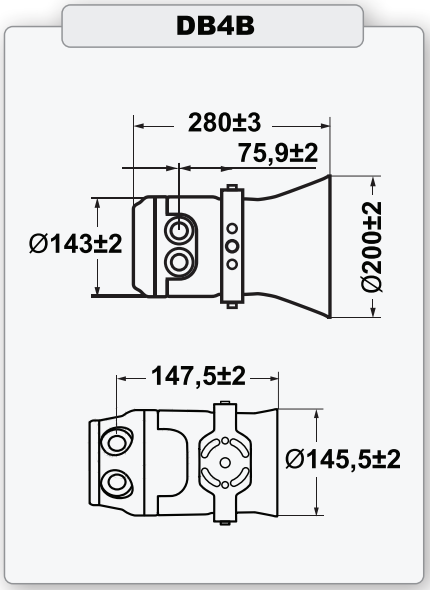

Наименование	DB4B
Тип	**взрывозащищенный**
Особенности	• предназначен для любых площадей оповещения с повышенным уровнем шума.
Характеристики устройства	
Выходная мощность, Вт	8, 15, 25
Напряжение питания, В	100
Максимальный уровень звукового давления, дБ	123 / 125 / 127
Уровень звукового давления, 1Вт/1м	113
Переключение мощности, Вт	25 / 12,5 / 6 / 4 / 2 / 1; 8,0 / 4,0 / 2,0 / 1,5 / 0,7 / 0,4 15 / 7,5 / 5 / 4 / 2 / 0,8
Диапазон частот, Гц	400 — 8000
Диапазон рабочих температур, °C	от -55 до +70 (зависит от модели)
IP-защита	66 / 67
Класс взрывозащиты	1 Exd II C T6 / T5 / T4; 1 Exde IIC T6 / T5 / T4
Масса, кг	5
Типоразмер кабельного ввода, мм	2 x M20

Взрывозащищенные рупорные громкоговорители

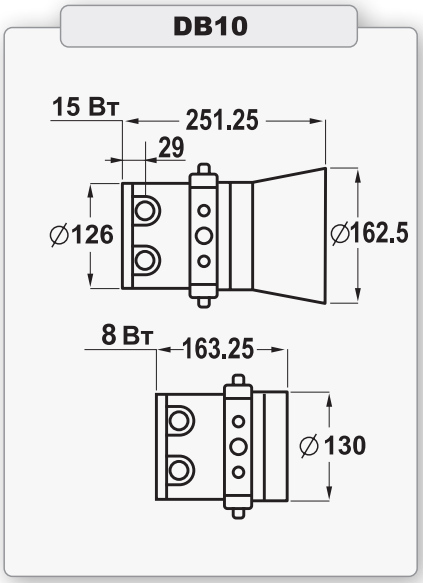

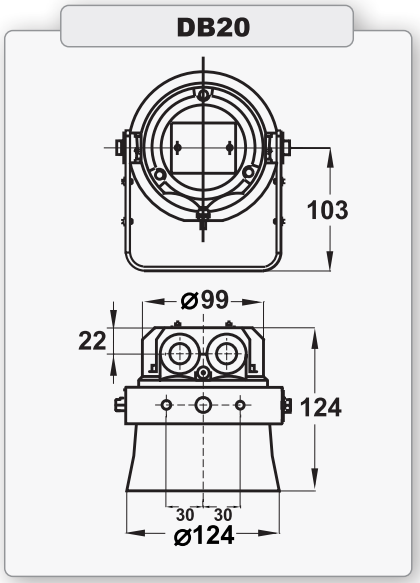

DB10-8	DB10-15	DB20
	взрывозащищенный	
• оповещение во взрывоопасных зонах 2	• оповещение во взрывоопасных зонах 2; • предназначен для объектов с повышенным уровнем шума.	• предназначен для объектов, в атмосфере которых существует вероятность присутствия взрывоопасных газовых смесей.
Характеристики устройства		
8	15	4 и 8
100	100	100
105	105	112
114	115	103
8,0 / 4,0 / 2,0 / 1,0 / 0,5 / 0,25	15,0 / 7,5 / 3,75 / 2,5 / 1,25 / 0,75	8,0 / 4,0 / 2,0 / 1,0 / 0,75 / 0,38 / 0,20
400 — 8000	400 — 8000	400 — 7000
от -40 до +65	от -40 до +65	от -55 до + 70
66 / 67	66 / 67	66 / 67
2 Exde II B H2 T4 / T5 / T6	2 Exde II B H2 T4 / T5 / T6	2 Exde IIC T4 / T5
3,1	3,6	1,5
2 x M20	2 x M20	2 x M20

Всепогодные рупорные громкоговорители

Всепогодные уличные громкоговорители предназначены для эксплуатации на промышленных объектах. Широкий рабочий температурный диапазон и класс IP-защиты 66/67 позволяют использовать всепогодные звуковые оповещатели на улице, в том числе на морских платформах и в морских портах.

Основные параметры:

- пластиковый корпус GRP;
- различная цветовая гамма пластика GRP (по запросу);
- широкий диапазон мощности;
- высокая степень защиты от внешних воздействий;
- возможность изменения мощности громкоговорителя;
- трансформатор 100 В.

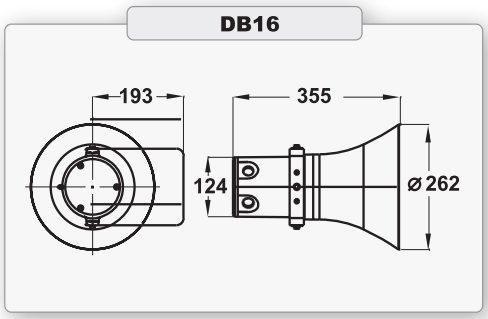

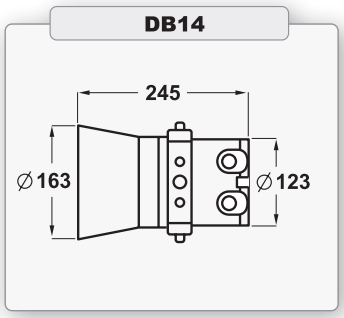

Наименование	DB16	DB14
Тип	всепогодный	
Особенности	• предназначен для объектов с повышенной зашумленностью	• предназначен для работы в суровых погодных условиях
Характеристики устройства		
Выходная мощность, Вт	30	15
Напряжение питания, В	100	100
Максимальный уровень звукового давления, дБ	122	117
Уровень звукового давления, 1Вт/1м	110	107
Переключение мощности, Вт	30,0 / 25,0 / 12,0 / 6,0 / 4,0 / 2,0	15,0 / 7,5 / 5,0 / 4,0 / 2,0 / 0,8
Диапазон частот, Гц	370 — 8000	400 — 7000
Диапазон рабочих температур, °C	от -50 до +40	от -55 до +70
IP-защита	66 / 67	66 / 67
Масса, кг	5,5	2,6
Типоразмер кабельного ввода, мм	2 x M20	2 x M20

Взрывозащищенные светильники

Светильники предназначены для установки во взрывоопасной среде. Прочный и защищенный корпус устройств из специального морского сплава позволяет эксплуатировать их, в том числе и на морских платформах. Светильники не подвержены коррозии.

Основные параметры:

- излучающий элемент — лампа накаливания или флуоресцентная лампа;
- использование до трех энергосберегающих ламп;
- защитная решетка на линзу в базовой комплектации.

FL4; FB4

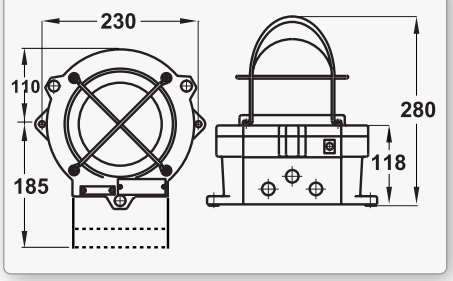

FB11; FL11; XB11

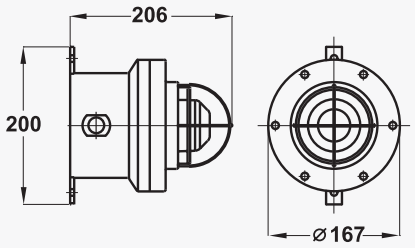

FB12; FL12; TH12; XB12

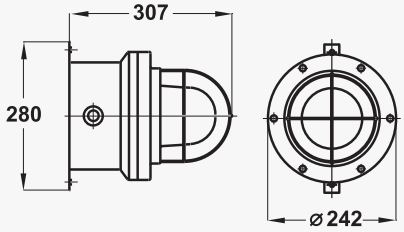

Наименование	FB4&FL4	FB11&FL11	FB12&FL12
Тип		**взрывозащищенный**	
Особенности	• материал корпуса — морской сплав или сталь	• материал корпуса — пластик GRP; • габариты 200 x 206 мм; • диаметр 167 мм.	• материал корпуса — пластик GRP; • габариты 280 x 307 мм; • диаметр 242 мм.
Характеристики устройства			
Выходная мощность, Вт	60; 100 / 13; 26; 39	10 / 5; 10	60; 100 / 13; 26; 39
Напряжения питания, В	24 / 48 / 110 DC; 110 / 120 / 220 / 240 / 254 AC	24 / 48 DC; 240 / 254 AC	24 / 48 DC; 240 / 254 AC
Диапазон рабочих температур, °C	от -55 до +55 / от -20 до +55	от -55 до +70	от -55 до +55 / от -20 до +70
IP-защита	66 / 67	66 / 67	66 / 67
Класс взрывозащиты	1 Exd IIC T3 / T4 / T5 / 2 Exde IIC T6...T3	1 Exd IIB T4 / T5 / T6 / 2 Exde IIC T6...T3	1 Exd IIB T4 / T5 / T6
Масса, кг	6,4; 14,8/6,5; 14,9	~ 3	7,6 / 7,2
Типоразмер кабельного ввода	до 4 x M20	2 x M20	2 x M20

Взрывозащищенные лампы-вспышки

Проблесковые лампы предназначены для эксплуатации во взрывоопасной среде. Прочный корпус устройств защищен от механических воздействий. Возможны различные типы излучающих элементов.

Основные параметры:

- возможность инициации от телефонного вызова;
- по запросу различная цветовая гамма материала;
- излучающий элемент — ксеноновая лампа.

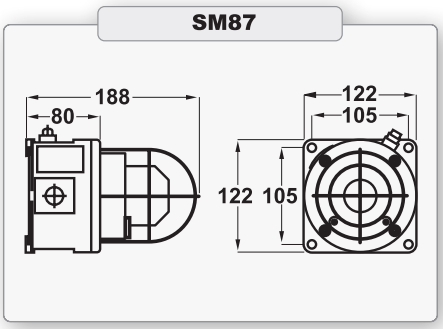

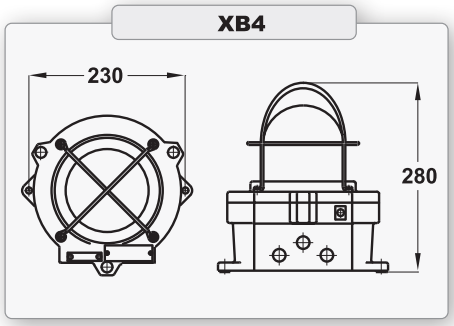

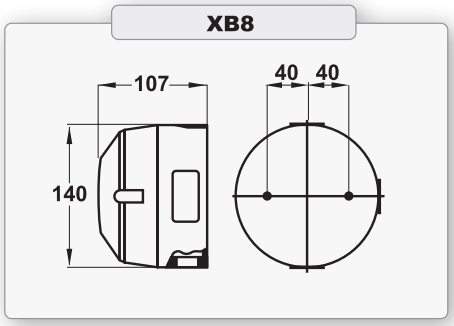

Наименование	SM87	XB4	XB8
Тип		**взрывозащищенный**	
Особенности	• возможность применения LED-излучателей	• высокая мощность энергии вспышки до 21 Дж; • корпус — морской сплав или сталь.	• уровень взрывозащиты класса 0
Характеристики устройства			
Частота вспышек / мин	60	60	60
Энергия вспышки, Дж	5..6	21	0.4…0.5
Напряжения питания, В	24 / 48 DC, 110 / 220 / 240 / 254 AC	24 / 48 / 110 DC, 110 / 120 / 220 / 240 / 254 AC	12 / 24 DC
Потребляемый ток, А	0,32 (24 DC); 0,17 (48 DC); 0,25 (110 AC); 0,12 (220 AC)	1,4 (24 DC); 0,54 (48 DC); 0,24 (110 DC); 0,35 (110 AC); 0,45 (120 AC); 0,24 (220 AC); 0,185 (240 AC); 0,21 (254 AC)	0,052 (12 DC, IIB); 0,071 (24 DC, IIB); 0,055 (24 DC, IIC)
IP-защита	66 / 67	66 / 67	66 / 67
Диапазон рабочих температур, °C	от -55…до +70	от -55…до +55	от -55 до +60
Класс взрывозащиты	1 Exd IIC T4 / T5 / T6	1 Exd IIC T6...T3, 2 Exde IIC T6...T3	0 Exia IIB T4; 0 Exia IIC T4
Масса, кг	2,0 / 3,8	6,6 / 15	1,4
Типоразмер кабельного ввода, мм	до 3 x M20 / 3 x M25	до 3 x M20 / 3 x M25	до 3 x M20

Взрывозащищенные лампы-вспышки

XB9

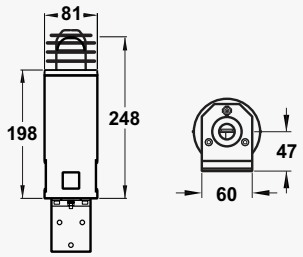

FB11; FL11; XB11

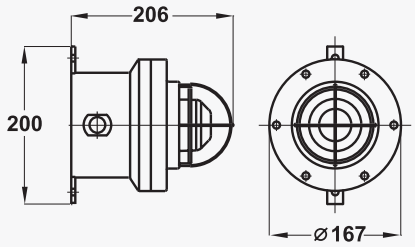

FB12; FL12; TH12; XB12

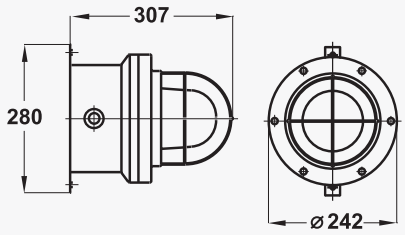

XB9	XB11	XB12	TH12
взрывозащищенный			
• малый вес; • компактность.	• корпус — антикоррозийный пластик GPR	• высокая мощность энергии вспышки до 21 Дж; • корпус — пластик GRP.	• наличие вращающегося отражателя
Характеристики устройства			
60	60	60	60
5	5	21	--
24 / 48 / 60 DC, 110 / 220 / 240 / 254 AC	24 / 48 DC, 110 / 240 / 254 AC	24 / 48 DC, 110 / 240 / 254 AC	12 DC (55 Вт) / 24 DC (70 Вт), 110 / 240 AC (70 Вт)
0,74 (72 DC); 0,32 (24 DC); 0,18 (48 DC); 0,15 (60 DC); 0,1 (110 AC); 0,06 (240 AC); 0,06 (254 AC)	0,16 (48 DC), 0,32 (24 DC); 0,1 (110 AC), 0,06 (240 AC)	1,4 (24 DC); 0,7 (48 DC) 0,35 (110 AC); 0,185 (240 AC)	4,85 (12 DC); 2,95 (24 DC); 0,64 (110 AC); 0,34 (240 AC)
66 / 67	66 / 67	66 / 67	66 / 67
от -55 до +55	от -55…до +70	от -55…до +70	от -55…до +70
1 Exd IIC T6 / T5	1 Exd IIB T4 / T5 / T6	1 Exd IIB T4 / T5	1 Exd IIB T3 / T4
2,6	2,5	7,0	7,6
до 1 x M20	2 x M20	2 x M20	2 x M20

Всепогодные лампы-вспышки

Лампа-вспышка предназначена для эксплуатации на промышленных объектах, при сложных климатических условиях. Решетка из нержавеющей стали защищает устройство от механических воздействий. Лампа-вспышка применима для эксплуатации в тоннелях. Герметичный материал защищает устройство от щелочей и солей, что позволяет использовать лампы-вспышки на морских платформах.

Основные параметры:

- пластиковый корпус GRP;
- излучающий элемент — ксеноновая лампа;
- решетка на линзу идет в базовой комплектации.

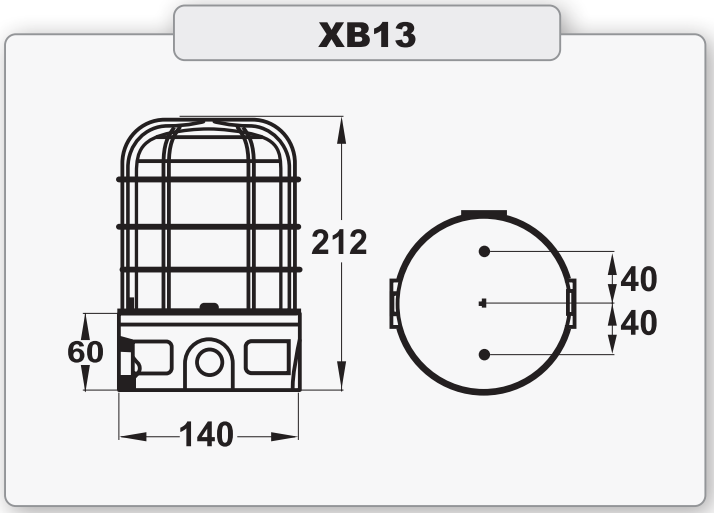

Наименование	XB13
Тип	**всепогодные**
Особенности	• инициация от телефонного вызова
Характеристики устройства	
Энергия вспышки, Дж	10
Напряжение питания, В	12 / 24 DC; 115 / 230 AC;
Диапазон рабочих температур, °C	от -40 до +70
IP-защита	66 / 67
Масса, кг	1,1
Типоразмер кабельного ввода, мм	3 x M20

Взрывозащищенные комбинированные устройства сигнализации

Взрывозащищенное комбинированное устройство предназначено для аварийного и сервисного оповещения во взрывоопасных зонах, а также на объектах нефтегазовой, химической, металлургической и других отраслях промышленности.

Основные параметры:

- пластиковый корпус GRP;
- по запросу различная цветовая гамма материала;
- 27 тонов;
- возможен двухтоновый режим сигнализации (по запросу).

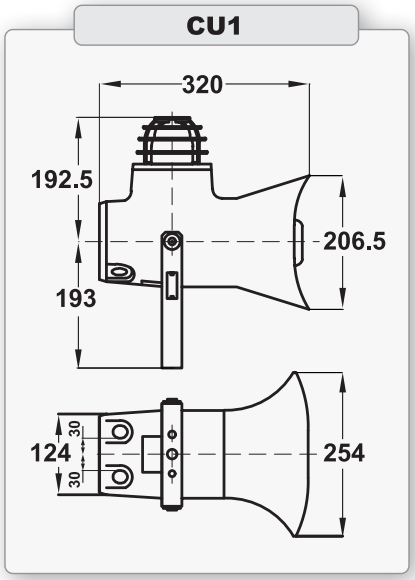

Наименование	CU1
Тип	**взрывозащищенные**
Особенности	• различные варианты включения светового и звукового оповещения
Характеристики устройства	
Мощность, Вт	10 / 5
Энергия вспышки, Дж	5; 10 / 5; 10
Частота вспышек / мин	60
Звуковое давление, дБ	110±3…116±3
Напряжение питания, В	24 / 48 DC, 110 / 120 / 230 / 240 / 250 AC
Потребляемый ток, А	1,387 (24 DC); 0,864 (48 DC); 0,365 (110 AC); 0,417 (120 AC); 0,172 (230 AC); 0,182 (240 AC); 0,241 (250 AC)/ 0,7 (DC)
Диапазон рабочих температур, °C	от -50 до +70
IP-защита	66 / 67
Класс взрывозащиты	2 Exde IIB T3
Масса, кг	6,5
Типоразмер кабельного ввода, мм	до 2 x M20

Всепогодные звуковые сирены

Всепогодные звуковые сирены идеально подходят для применения в качестве локальной системы оповещения на промышленных и строительных объектах, отличающихся повышенным уровнем шума, пыли и влаги.

Звуковые сирены имеют до трех отверстий под кабельные вводы (стандартно M20 x 1,5), что позволяет применять параллельное включение оповещателей без использования дополнительных распределительных коробок.

Основные параметры:

- пластиковый корпус GRP;
- различная цветовая гамма;
- 27 тонов;
- по запросу возможен двухтоновый режим сигнализации.

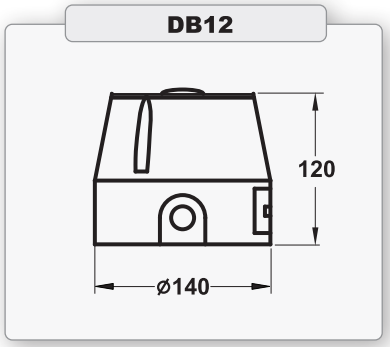

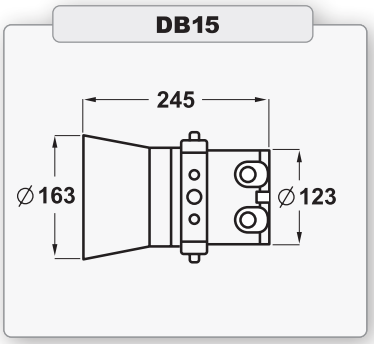

Наименование	DB12	DB15
Тип	всепогодный	
Особенности	• широкий температурный диапазон	
Характеристики устройства		
Напряжение питания, В	12 DC, 24, 115 / 230 AC	12 DC, 24-48 DC, 110 / 120 / 220 / 240 / 254 AC
Звуковое давление, макс., дБ	107 ± 3	117
Диапазон рабочих температур, °C	от -55 до +70	от -55 до +70
IP-защита	66 / 67	66 / 67
Масса, кг	1,0 (DC), 1,2 (AC)	2,6
Типоразмер кабельного ввода, мм	до 3 x M20	2 x M20

Взрывозащищенные звуковые сирены

Взрывозащищенные звуковые сирены предназначены для использования в тяжелых климатических и взрывоопасных зонах на объектах практически всех отраслей промышленности. Способность работы в однотоновом и двухтоновом режимах с выбором одного из 27 запрограммированных тонов делают звуковые оповещатели универсальными для применения в абсолютно любых условиях и ситуациях.

Основные параметры:

- нержавеющая сталь, специальный морской алюминиевый сплав или пластик GPR;
- различная цветовая гамма;
- 27 тонов;
- по запросу возможен двухтоновый режим сигнализации (для модели DB1, DB3B).

DB1

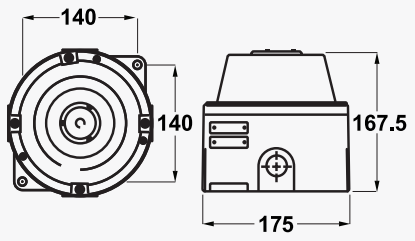

DB3B

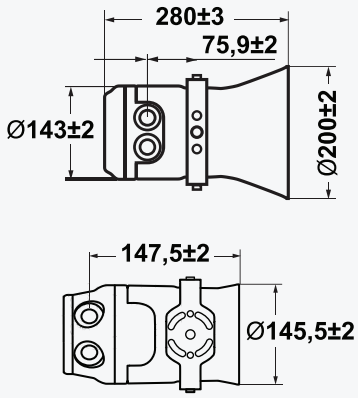

DB7P

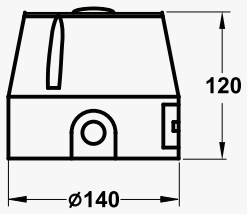

Наименование	DB1 (DB1H)	DB3B	DB7P
Тип	взрывозащищенный		
Особенности	• инициация телефонного звонка	• высокий уровень звукового давления	• двухтоновая
Характеристики устройста			
Напряжение питания, В	12 / 24 / 48 DC, 110 / 240 AC	12 - 48 DC, 110 / 120 / 220 / 230 / 240 / 254 AC	12 / 24 DC
Звуковое давление, макс., дБ	103 ± 3 (110 ± 3)	125	107 ± 3
Диапазон рабочих температур, °C	от -20 до +55 (от -20 до +70)	от -55 до +70	от -55 до +70
IP-защита	66 / 67	66 / 67	66 / 67
Класс взрывозащиты	1 Exd IIB T6 Gb (1 Exd IIB T5 Gb)	1 Exd IIC T6 / T5 / T4; 1Exde IIC T6 / T5 / T4	0 Exia IIC T4; 0 Exia IIB T4
Масса, кг	3,5 / 8,3 (5,6 / 12,7)	4,6	1,0
Типоразмер кабельного ввода	до 3 x M20 / 3 x M25	до 2 x M20	до 3 x M20

Взрывозащищенные устройства включения сигнализации

Взрывозащищенные устройства включения сигнализации обладают взрывозащитой и высоким уровнем защиты от пыли и влаги, благодаря чему могут применяться как на объектах с повышенным уровнем взрывоопасности, так и на улице, в условиях воздействия факторов окружающей среды. Продукция данной серии применяется для включения сигнализации о пожаре или любых других внештатных ситуациях.

Ручные пожарные извещатели подразделяются на две основные группы по типу включения:
- включение сигнализации путем нажатия кнопки;
- включение сигнализации путем разбития стекла и нажатия кнопки.

Основные параметры:
- нержавеющая сталь, специальный морской алюминиевый сплав;
- по запросу различная цветовая гамма;
- широкий температурный режим;
- корпус извещателей может иметь до четырех кабельных вводов и использоваться как распределительная коробка.

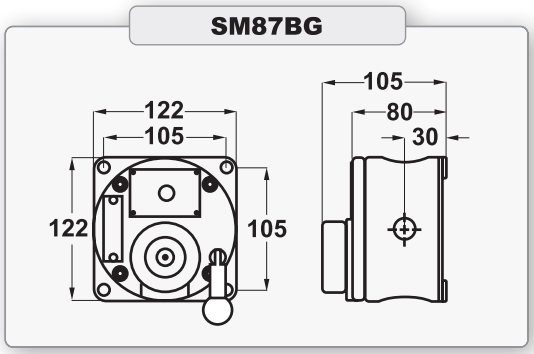

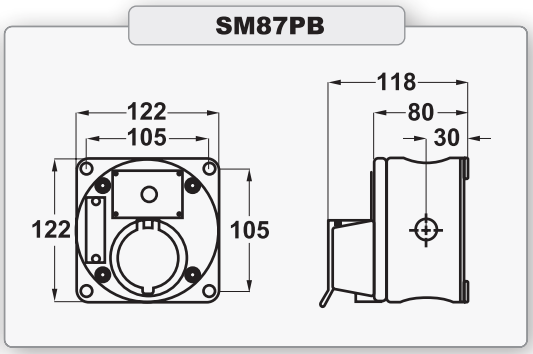

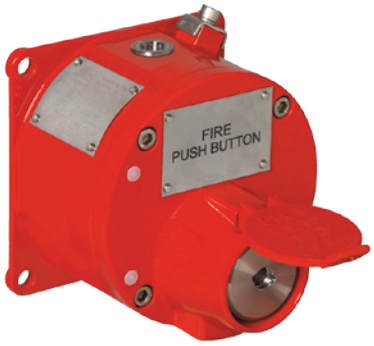

Наименование	SM87BG	SM87PB
Тип	**взрывозащищенные**	
Особенности	• включение сигнализации путем разбития стекла и нажатия кнопки	• включение сигнализации путем нажатия кнопки
Характеристики устройства		
Потребляемый ток, А	2,0	2,0
Напряжение питания, В	24 DC, 24 AC	24 DC, 24 AC
Диапазон рабочих температур, °С	от -55 до +70	от -55 до +70
IP-защита	66 / 67	66 / 67
Класс взрывозащиты	0 Exia IIC T4; 1 Exd IIC T5 / T6	0 Exia IIC T4; 1 Exd IIC T5 / T6
Масса, кг	2,5 / 3,8	2,5 / 3,8
Типоразмер кабельного ввода, мм	до 4 x M20 / 4 x M25	до 4 x M20 / 4 x M25

Взрывозащищенные устройства включения сигнализации

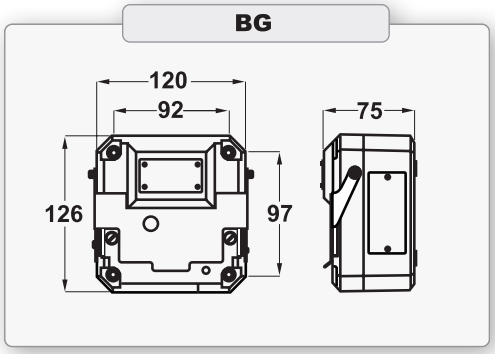

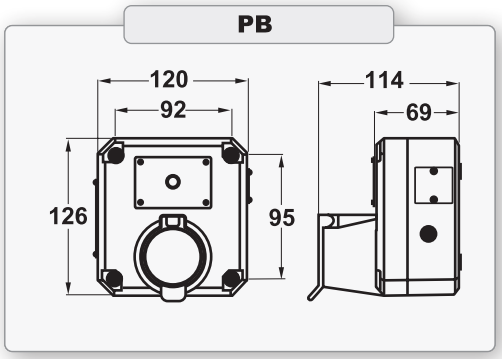

BGI (BGE)	PBI (PBE)
взрывозащищенные	
● включение сигнализации путем разбития стекла	● включение сигнализации путем нажатия кнопки
Характеристики устройства	
0,147 (1 — 5A)	0,147 (1 — 5A)
до 28 (до 250)	до 28 (до 250)
от -40 до +70 (от -20 до +50)	от -40 до +70 (от -20 до +50)
66 / 67	66 / 67
0 Exia IIC T4 (2 Exemd IIC T4 / 2 Exed IIC T6)	0 Exia IIC T4 (2 Exemd IIC T4 / 2 Exed IIC T6)
1,2	1,2
до 4 x M16 / 4 x M20	до 4 x M16 / 4 x M20

Световые индикаторы/статусные табло могут быть ориентированы вертикально или горизонтально, состоять из 2-5 ламп-вспышек различного цвета. Благодаря современному излучающему элементу, лампы-индикаторы обладают высокой степенью распознаваемости в любых условиях видимости.

Основные параметры:

- излучающий элемент — ксеноновая лампа, флуоресцентная лампа (по запросу);
- возможна модификация с 2, 3, 4, 5 лампами на стальной пластине.

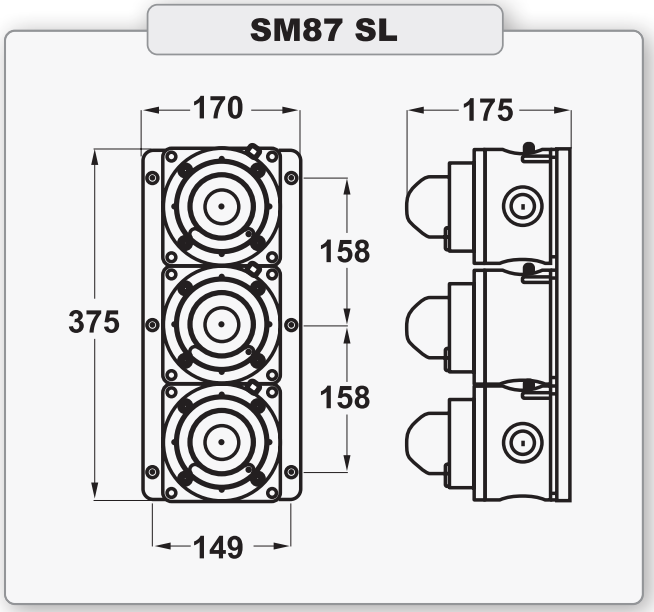

Наименование	SM87 SL
Тип	**взрывозащищенные**
Особенности	• корпус — морской сплав или сталь
Характеристики устройства	
Частота вспышек / мин.	60
Энергия вспышки, Дж	5...6
Напряжение питания, В	24 / 48 DC; 110 / 220 / 240 / 254 AC
Диапазон рабочих температур, °C	от -55 до +70
IP-защита	66 / 67
Класс взрывозащиты	1 Exd IIC T4 / T5 / T6
Типоразмер кабельного ввода, мм	до 3 x M20 / 3 x M25

Тепловые пожарные детекторы

Пожарный тепловой детектор предназначен для использования в зонах первого класса взрывоопасности. Детектор срабатывает при превышении определенного значения температуры на контролируемом объекте. Высокая степень защиты от пыли и влаги позволяет использовать устройство на промышленных предприятиях нефтяной, газовой и других отраслей промышленности, расположенных как на суше, так и на шельфовых платформах.

Основные параметры:

- температура срабатывания от + 140 до +725 °F (от +60 до +385 °C).

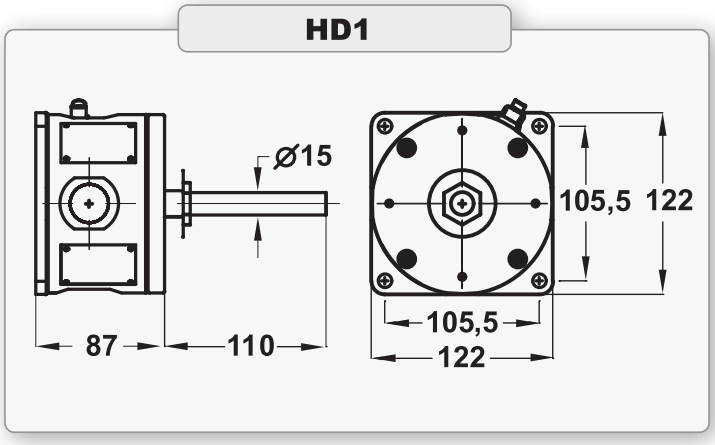

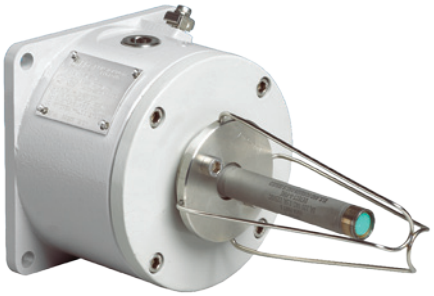

Наименование	HD1
Тип	**взрывозащищенные**
Особенности	• корпус из специального морского алюминиевого сплава или пластика GRP
Характеристики устройства	
Диапазон рабочих температур, °C	от -20 до + 125
IP-защита	66 / 67
Класс взрывозащиты	1 Exd IIB T3 / T6; 2 Exde IIC T4 / T6; 0 Exia IIC T4 / T6
Масса, кг	1,1 / 2,0
Типоразмер кабельного ввода, мм	2 x M20

Референс-лист

- ОАО «АвтоВАЗ»
- ООО «ОренбургГазпром»
- ОАО «Казаньоргсинтез»
- ОАО «Магнитогорский металлургический комбинат»
- ОАО «СИБУР-Нефтехим»
- ОАО «НК «Роснефть»
- ОАО «Нижнекамскнефтехим»
- «Салым Петролеум Девелопмент Н.В.»
- ОАО «Сибнефть»
- ОАО «НГК «Славнефть»
- ЗАО «Лукойл-Нефтехим»
- ОАО «Татнефть»
- ОАО «НК «Юкос»
- «ТОТАЛЬ Разведка Разработка Россия»
- «УГМК-холдинг»
- ОАО «Мечел»
- ОАО «Череповецкий Азот»
- ОАО «НК «Транснефть»
- «Сахалин Энерджи Инвестмент Компани Лтд.»

Место для заметок

GIT

ГРУППА
ИНДУСТРИАЛЬНЫХ
ТЕХНОЛОГИЙ

117321, Россия, Москва, ул.Профсоюзная, д.124А
Тел./факс: +7 495 223-07-25
www.git-holding.ru

R-10.16